REZ A-A

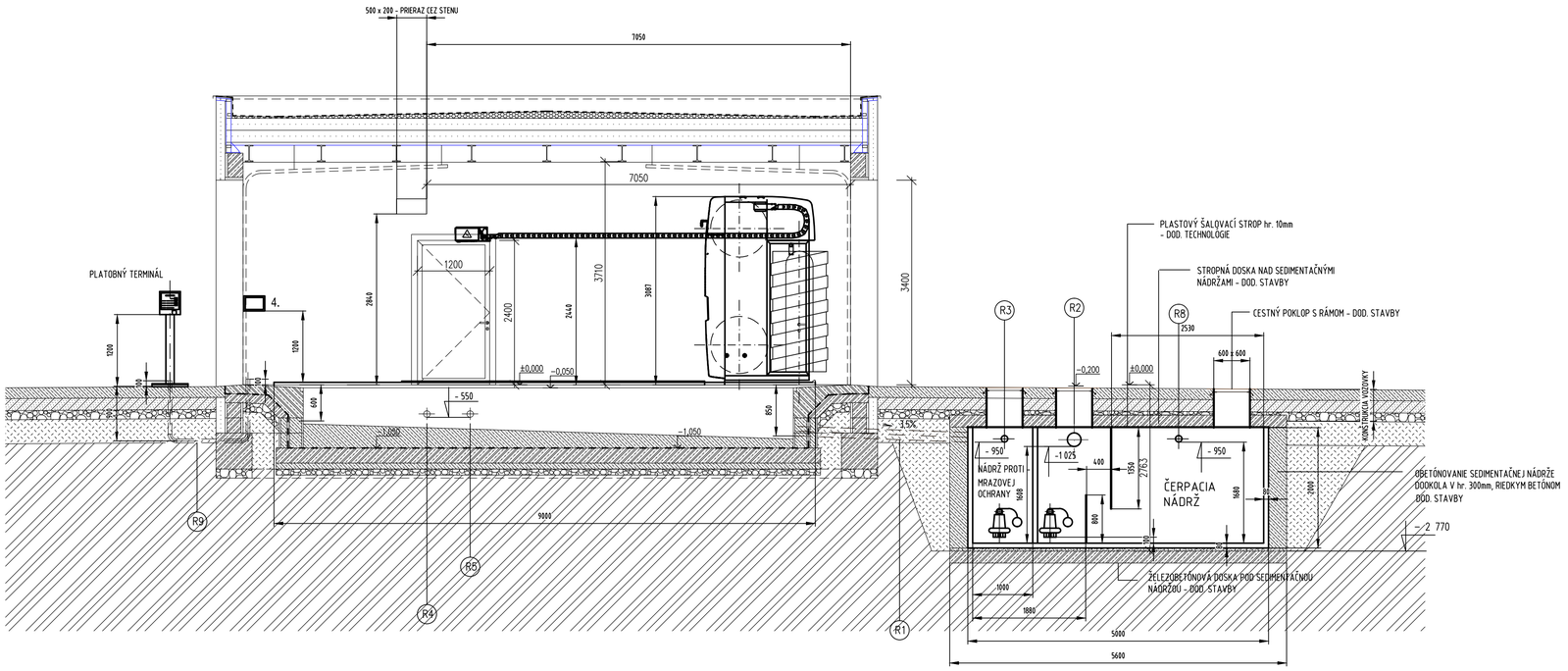

REZ C - C

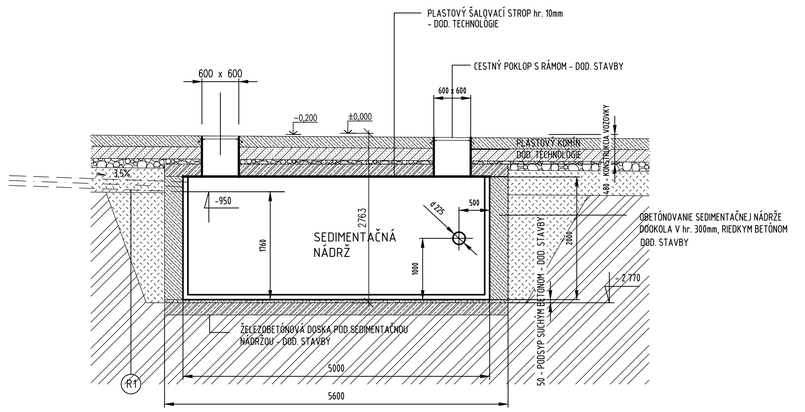

REZ B - B

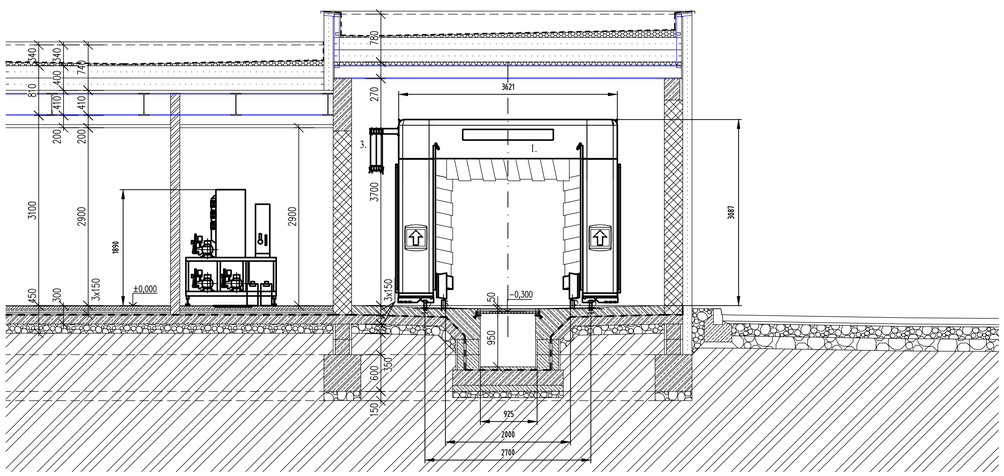

REZ D - D

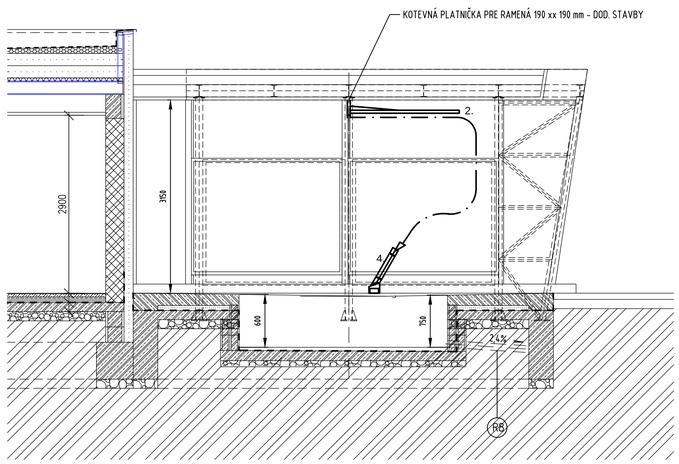

-

zhotoviteľ PD:	FKF design spol. s r.o., Hlavná 14/A, Komárno 4, 945 04	FKF design – PROJEKTOVANIE A REALIZÁCIA STAVIEB – info@fkfdesign.sk – www.fkfdesign.sk
hlavný inžinier projektu:	Ing. arch. Ladislav Vikartovský	
objednávateľ:	F.PROPERTY s.r.o., K.Nagya 12/2, 945 01 Komárno	
miesto stavby:	okres Komárno, k.ú. Marcelová, p.č. 3803/1, 3795/5, 3795/10, 3809/1, 3809/2, 3813, 3820/7	
zodpovedný projektant: Ing. Pavol Pristaš	názov stavby:	**ČSPHM F.Petrol Marcelová**
autor projektu: Ing. arch. Ladislav Vikartovský, Ing. Norbert Vida	názov výkresu:	REZY A - A, B - B, C - C, D - D
	Prevádzkový súbor:	PS 3.1 TECHNOLÓGIA AUTOMATICKEJ AUTOUMYVÁRNE A ČOV; PS 3.2 TECHNOLÓGIA RUČNEJ AUTOUMYVÁRNE
vypracoval: Ing. Pavol Pristaš	stupeň: DSP; dátum: 08.2021; mierka: 1:50	číslo výkresu: 04
Funkcia	Konštrukcia	Forma